MEMBER LIST	
01	P−89.1Φ×3.2t
01'	P−89.1Φ×3.2t 要抱込み掛り布
02	P−60.5Φ×2.3t
03	方杖：L−50×50×4
04	WR−6.3φ（ターンバックル付）X 形状
05	支持材：P−89.1φ×3.2t
06	P−42.7Φ×2.3t
07	本体追加梁下地梁材：H−125×125×6.5×9

天井膜材		
膜材名： クリーンマックス CMX220（CMX220）		
認定番号	建築基準法第37条第二号（材料認定）	MMEM-9023
	建築基準法施行令第2条第九号（不燃材料）	NM-3032

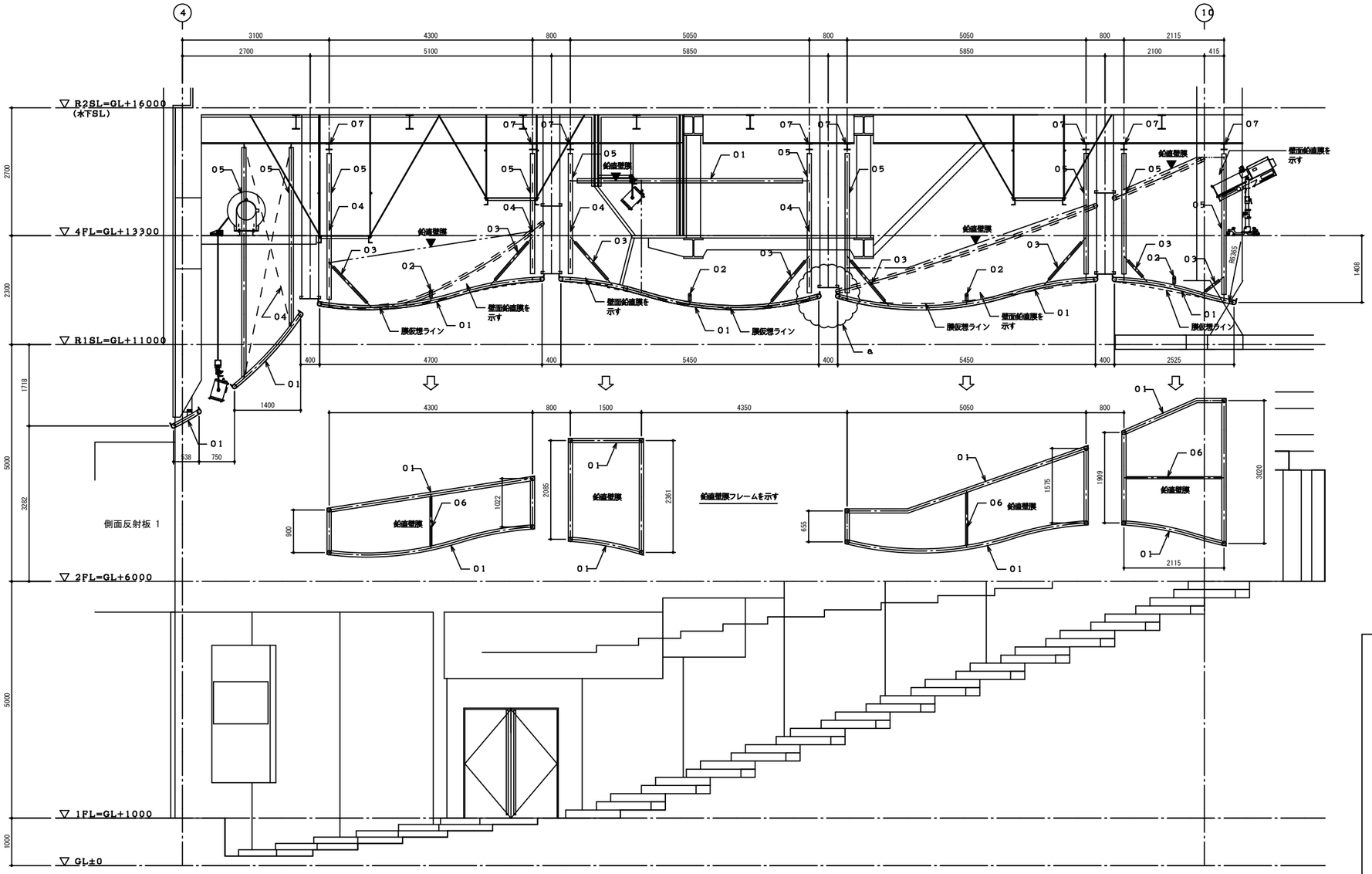

A − A 矢視 断面図 S=1:50

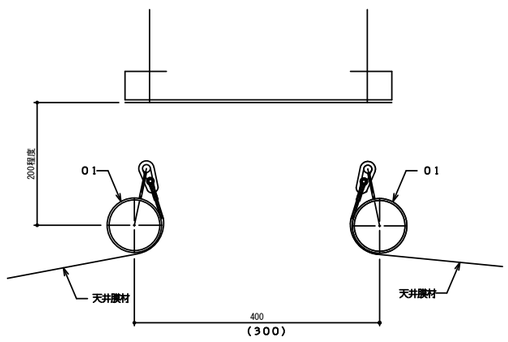

a 部 膜納まり図 S=1:5

質問回答書４４番

訂正	月 日				備考

（仮称）有田市地域交流センター設計
梅岡設計・アール企画・Spazio 設計共同企業体

作成 年 月 日	管理技術者 1級建築士登録第200382号 徳岡浩二	工事名称 （仮称）有田市地域交流センター新築工事	設計 NO. 2015001	図面 NO. 00
発行 年 月 日	総括主任照査技術者 1級建築士登録第199525号 藤城義文 / 担当 / 製図	図面名称 ホール天井膜断面図(1) 別紙４-２	1:50 (A1) 1:100 (A3)	A-67

MEMBER LIST	
01	P−89.1Φ×3.2t
01'	P−89.1Φ×3.2t 要抱込み掛り布
02	P−60.5Φ×2.3t
03	方杖：L−50×50×4
04	WR−6.3φ（ターンバックル付）X 形状
05	支持材：P−89.1φ×3.2t
06	P−42.7Φ×2.3t
07	本体追加要下地梁材：H−125×125×6.5×9

天井膜材		
膜材名： クリーンマックス CMX220（CMX220）		
認定番号	建築基準法第37条第二号（材料認定）	MMEM-9023
	建築基準法施行令第2条第九号（不燃材料）	NM-3032

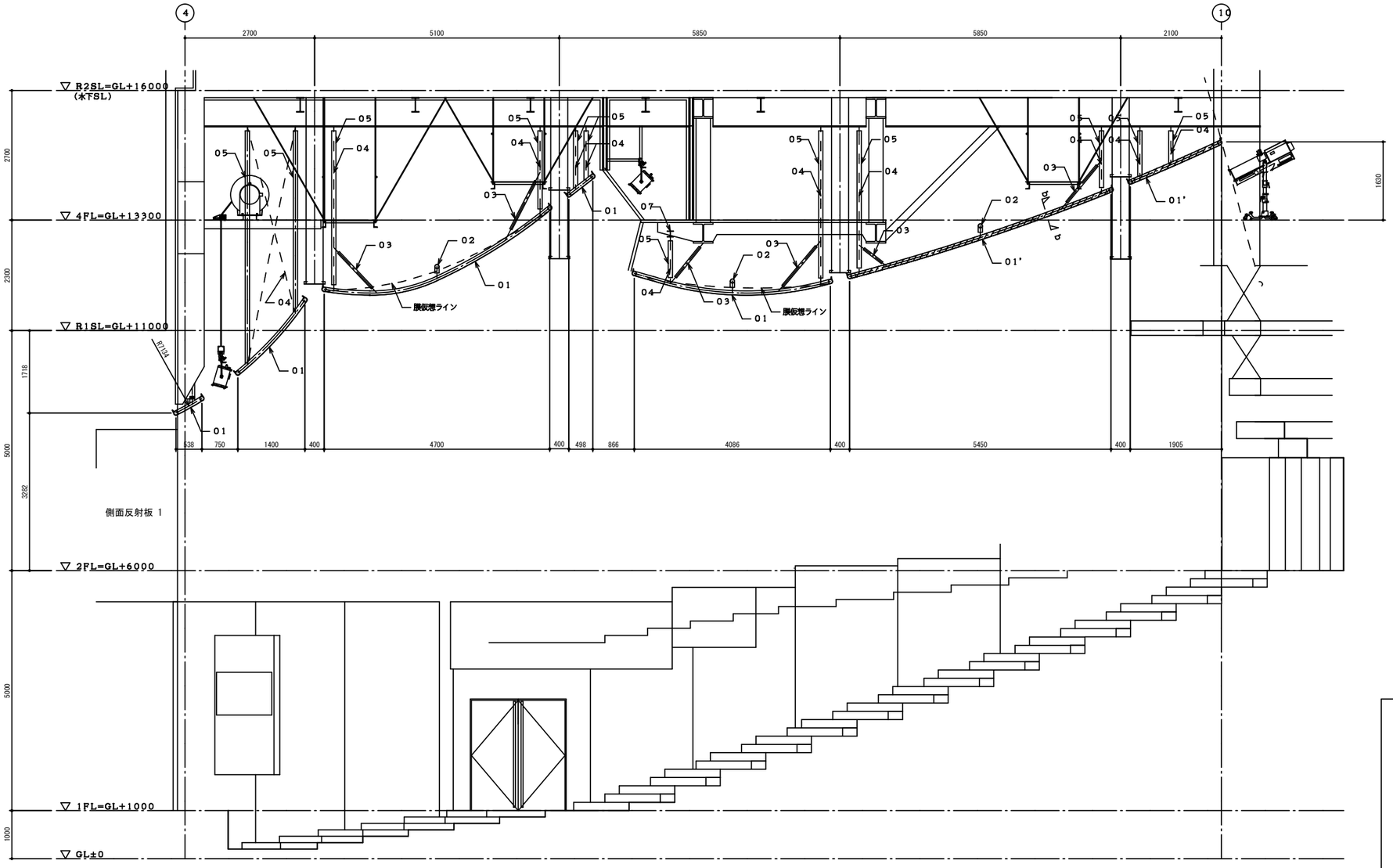

B − B 矢視 断面図 S=1:50 ※▱▱ 抱込み掛り布を示す。

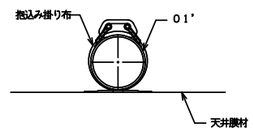

b − b 断面 膜納まり図 S=1:5

質問回答書４４番

訂正	月 日				備考

（仮称）有田市地域交流センター設計
梅岡設計・アール企画・Spazio 設計共同企業体

作成 年 月 日	管理技術者 1級建築士登録第200382号 徳岡浩二	工事名称 （仮称）有田市地域交流センター新築工事	設計 NO. 2015001	図面 NO. 00
発行 年 月 日	担当技術者 1級建築士登録第199025号 藤城義文 / 担当 / 製図	図面名称 ホール天井膜断面図(2) 別紙４-３	1:50 (A1) 1:100 (A3)	A-67

別図5

質問回答書５８番

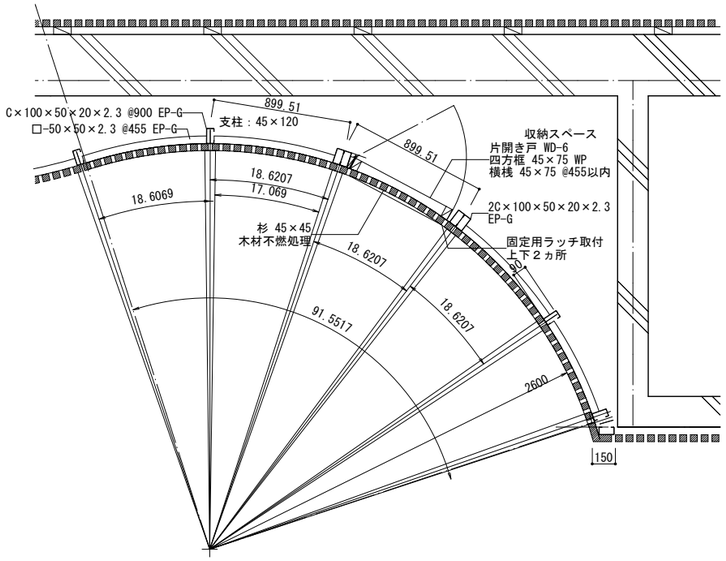

S1/20

別図6

質問回答書６５番

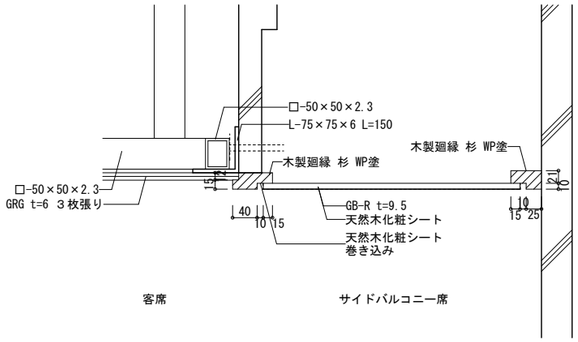

S1/5

別図7

質問回答書７３番

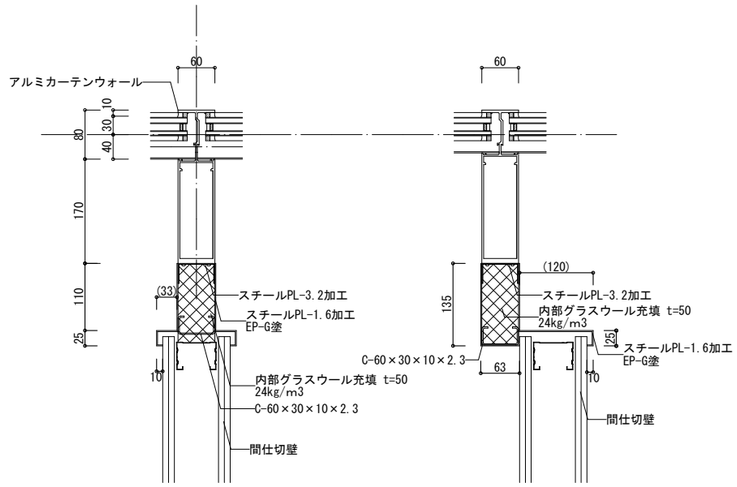

サッシ取り合い部

サッシ取り合い部
(偏心部)

注:(　)内寸法は壁厚に応じて変更すること

S1/5

訂正	月日				備考	(仮称)有田市地域交流センター設計 徳岡設計・アール企画・Spazio 設計共同企業体	作成 年 月 日	管理技術者 1級建築士登録第209382号 徳 岡 浩 二	工事名称 (仮称) 有田市地域交流センター新築工事	設計 NO. 2015001	図面 NO. 00
							発行 年 月 日	総括主任担当技術者 1級建築士登録第199925号 藤 城 義 丈	担当 山崎 友也　製図 松岡 志延	図面名称 別紙５ 1：50 (A1) 1：100 (A3)	

別図8

質問回答書８７番

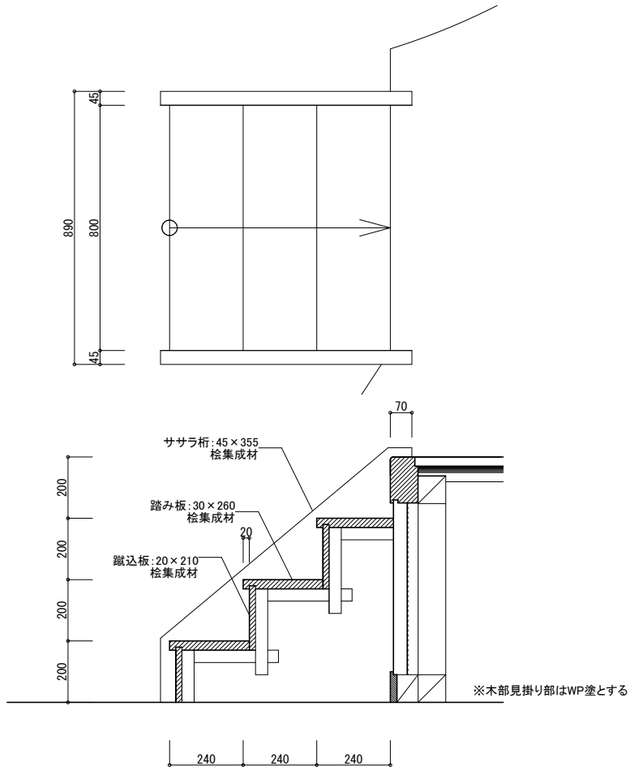

舞台階段
S1/10

別図9

質問回答書１０２番
質問回答書２９０番

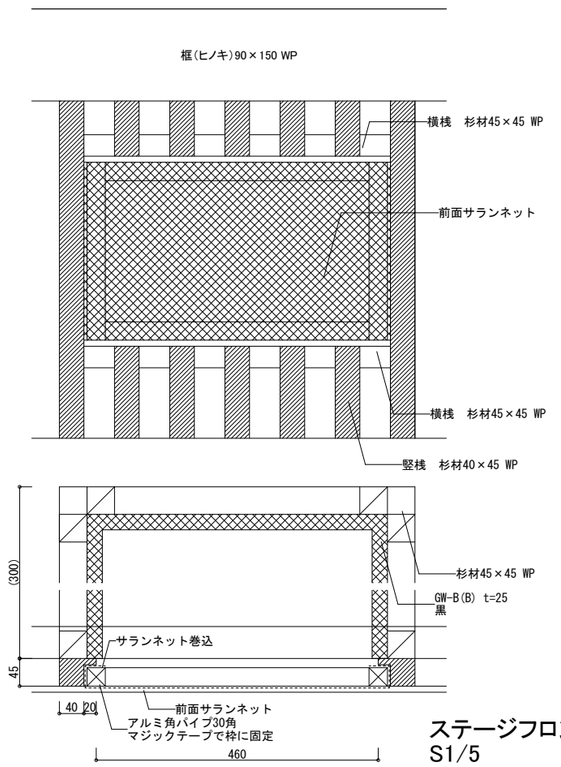

ステージフロントスピーカー取付詳細図
S1/5

訂正	月日				備考	(仮称)有田市地域交流センター設計 徳岡設計・アール企画・Spazio 設計共同企業体	作成 年 月 日	管理技術者 1級建築士登録第209382号 徳 岡 浩 二			工事名称 (仮称) 有田市地域交流センター新築工事	設計 NO. 2015001	図面 NO. 00
							発行 年 月 日	総合主任担当技術者 1級建築士登録第199925号 藤 城 義 丈	担当 山崎 友也	製図 松岡 志延	図面名称 別紙６ 1：50 (A1) 1：100 (A3)		

質問回答書８８番

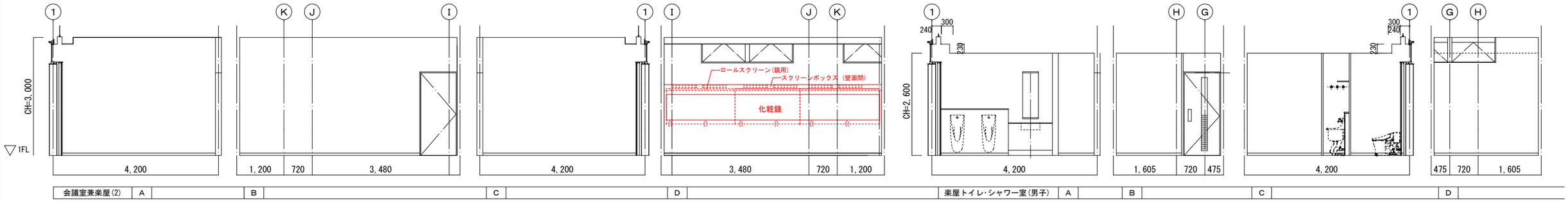

質問回答書８８番

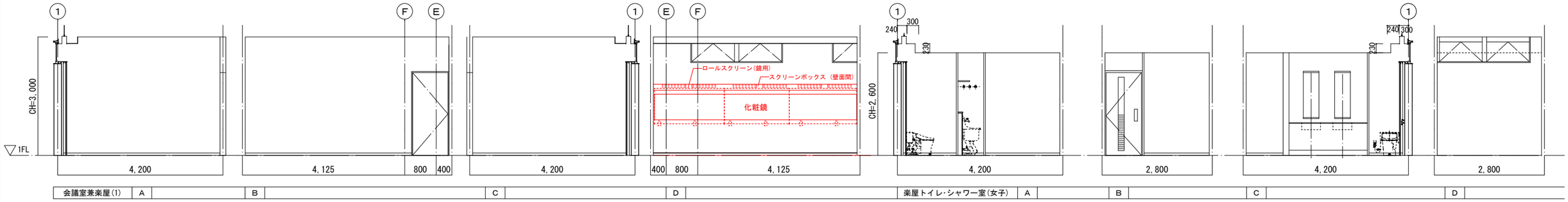

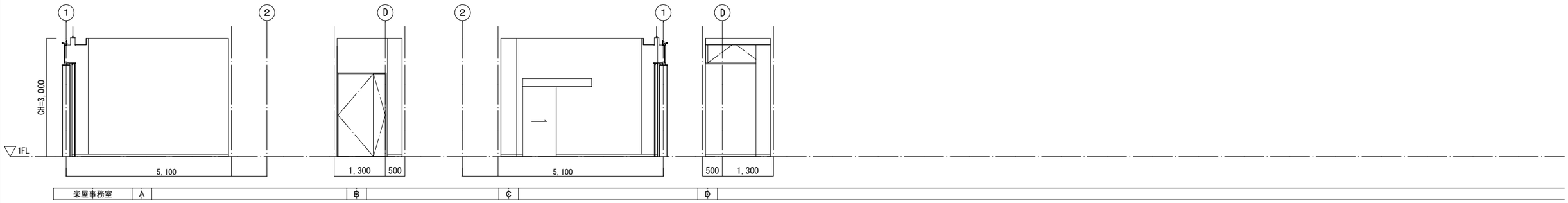

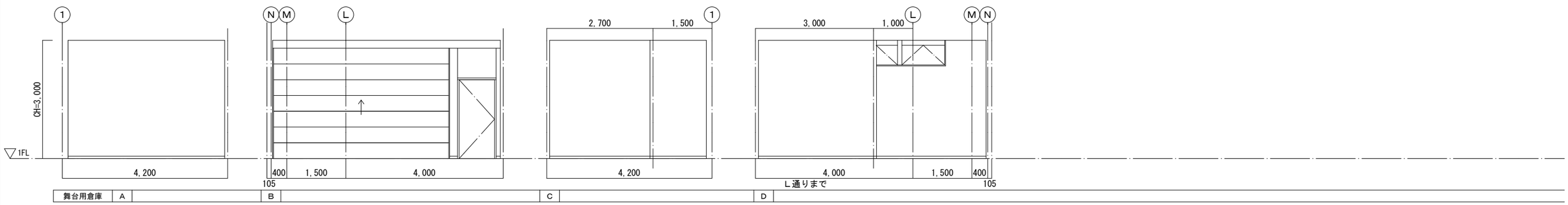

訂正	月日	備考		作成 年 月 日 2015 7 3	管理技術者 1級建築士登録第209382号 徳 岡 浩 二	工事名称 （仮称）有田市地域交流センター新築工事	設計NO. 2015012	図面NO. A-058 / A-130
			（仮称）有田市地域交流センター設計 徳岡設計・アール企画・Spazio 設計共同企業体	発行 年 月 日 . .	総合主任担当技術者 1級建築士登録第199925号 藤 城 義 丈	担当 山崎 友也 / 製図 松岡 志延	図面名称 展開図６（１階）（別紙7） 1：50（A1） 1：100（A3）	

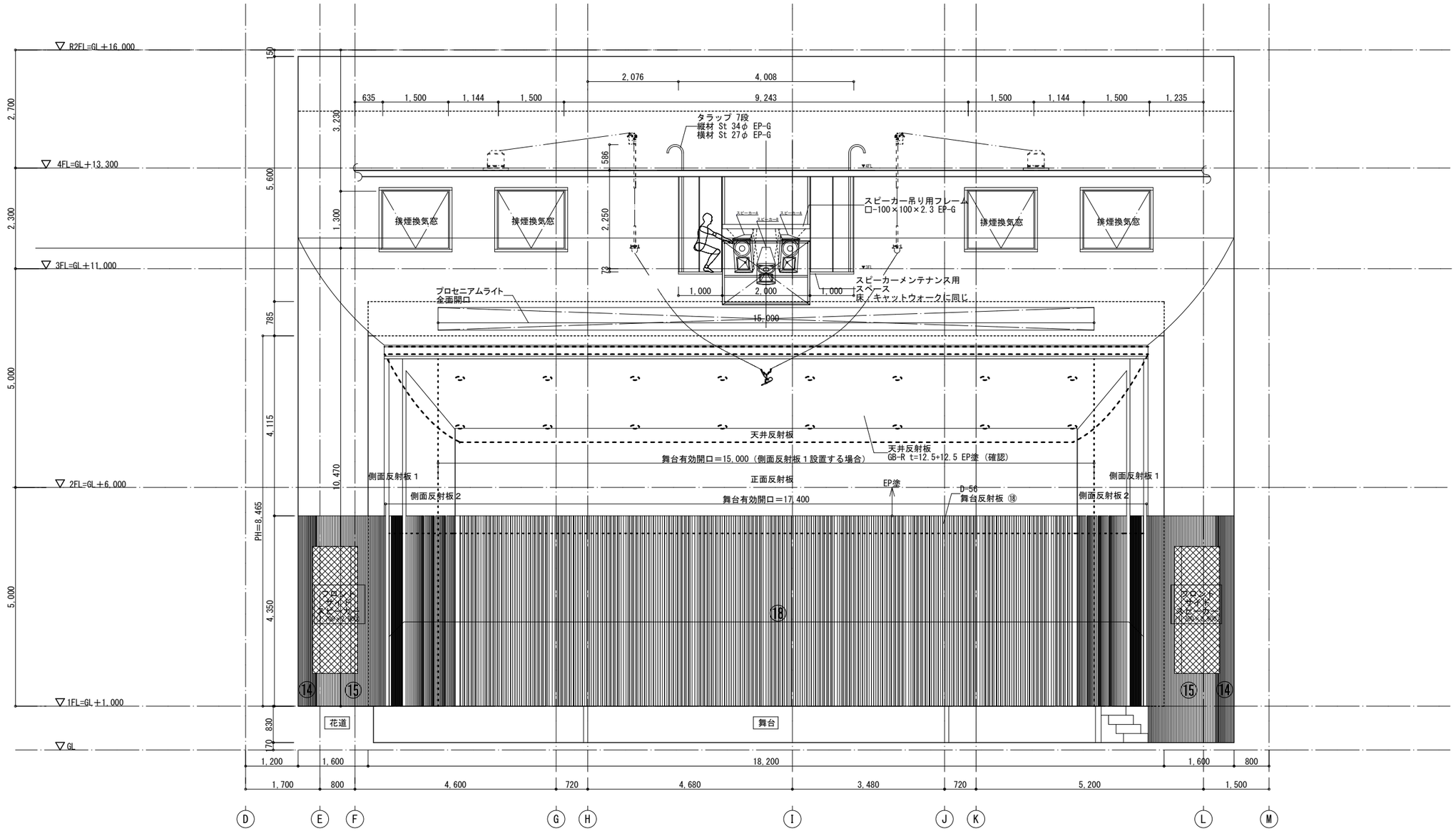

質問回答書１００番

訂正 月日			備考	（仮称）有田市地域交流センター設計 徳岡設計・アール企画・Spazio 設計共同企業体	作成 年 月 日 2015 7 3	管理技術者 1級建築士登録第209382号 徳 岡 浩 二	工事名称 （仮称）有田市地域交流センター新築工事	設計 NO. 2015012	図面 NO. A-061
					発行 年 月 日 . .	総合主任担当技術者 1級建築士登録第199925号 藤 城 義 丈	担当 山崎 友也	製図 松岡 志延	図面名称 展開図９（ホール）（別紙8） 1：50（A1） 1：100（A3）	A-130

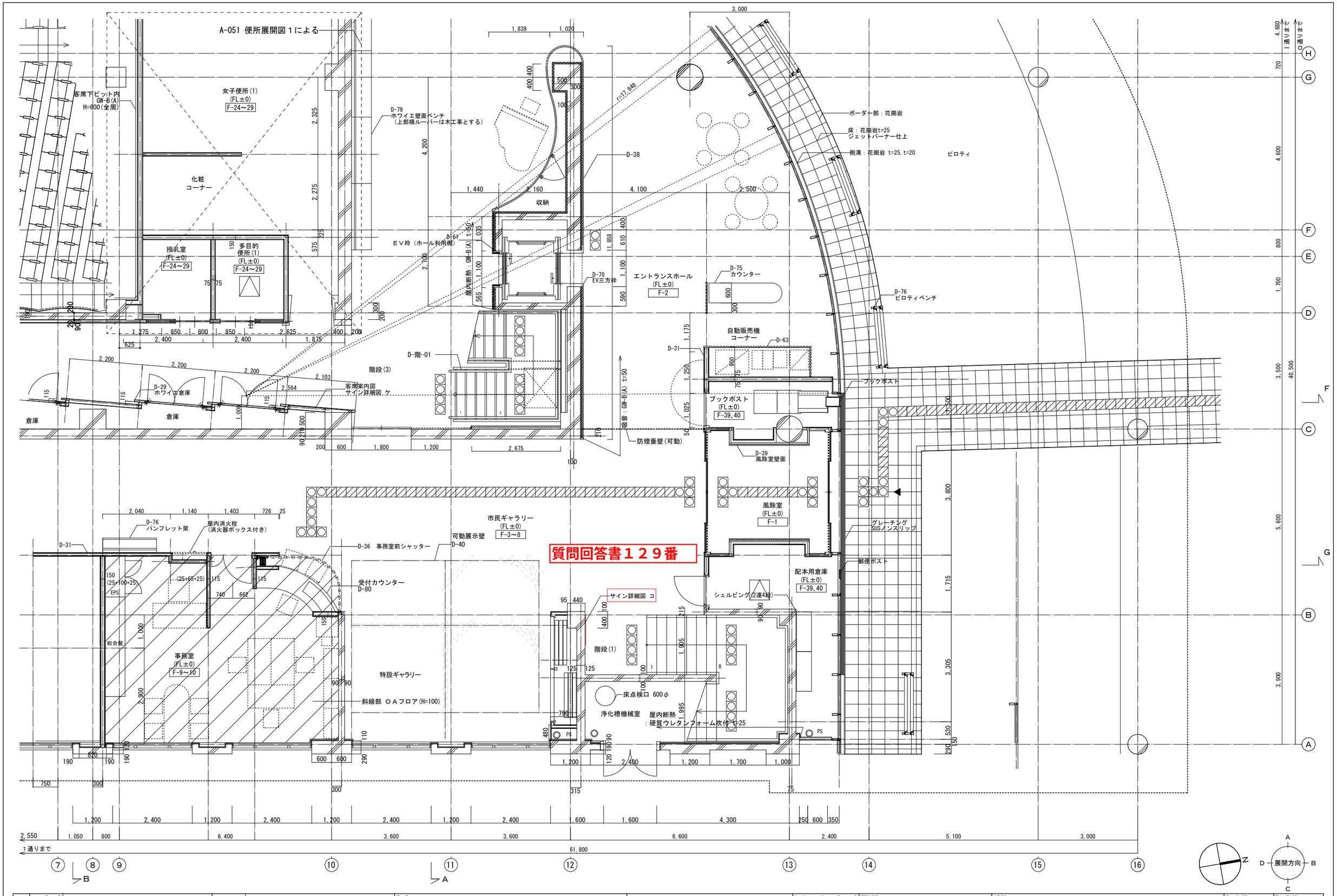

訂正	月	日	備考

（仮称）有田市地域交流センター設計
徳岡設計・アール企画・Spazio 設計共同企業体

作成 年 月 日	管理技術者 1級建築士登録第209382号	工事名称	設計 NO.	図面 NO.
2015 9 1	徳 岡 浩 二	（仮称）有田市地域交流センター新築工事	2015012	A-044 / A-130
発行 年 月 日	総合主任担当技術者 1級建築士登録第199925号 / 担当 / 製図	図面名称		
	藤 城 義 丈 / 山崎 友也 / 大畑 均	１階平面詳細図４（別紙９） 1：50 (A1) 1：100 (A3)		

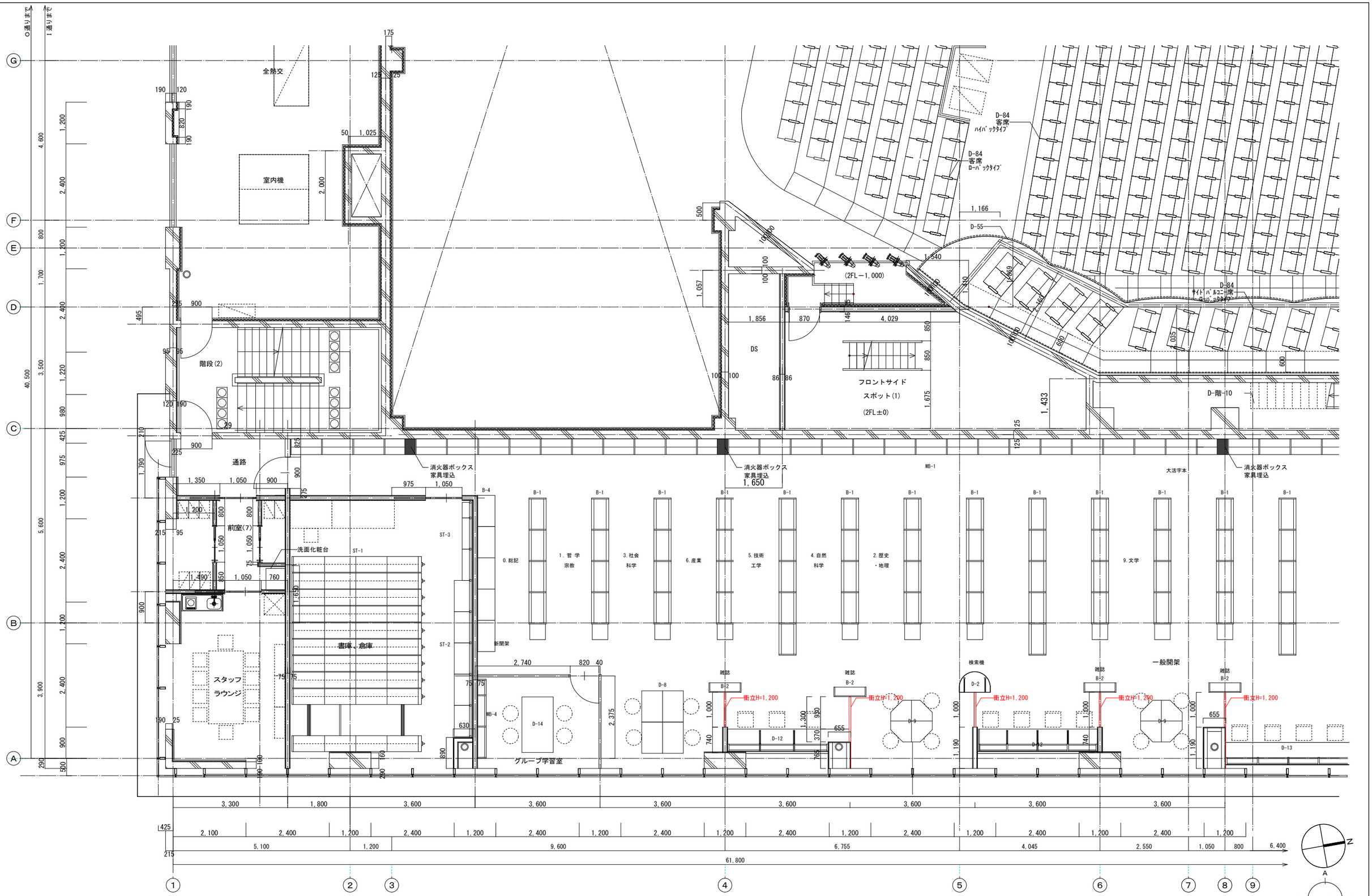

質問回答書１３３番

訂正 月日	備考	(仮称)有田市地域交流センター設計 徳岡設計・アール企画・Spazio設計共同企業体	作成年月日 2015.9.1	管理技術者 1級建築士登録第209382号 徳岡浩二	工事名称 (仮称)有田市地域交流センター新築工事	設計NO. 2015012	図面NO. A-047 / A-130
			発行年月日 . .	総合主任担当技術者 1級建築士登録第199925号 藤城義丈 / 担当 山崎友也 / 製図 上野山和男	図面名称 2階平面詳細図3(別紙10) 1:50 (A1) 1:100 (A3)		

記号・数量	CW 1　１階　ホワイエ・エントランスホール・市民ギャラリー　1	CW 4　２階　図書館　西側　1
形状・寸法	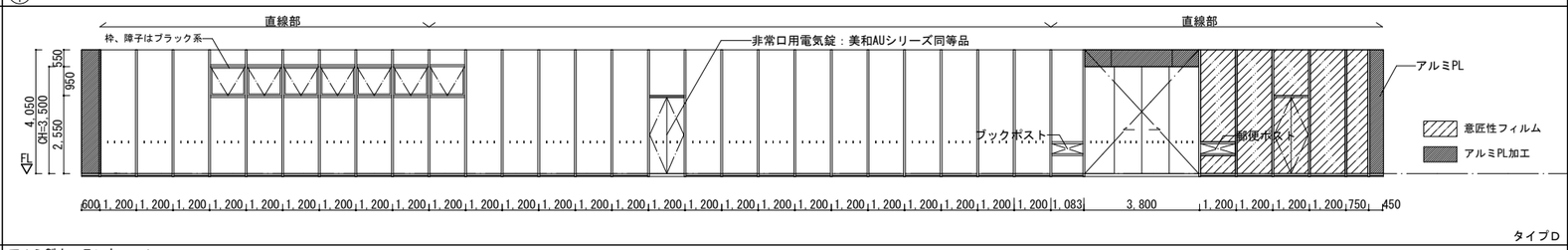	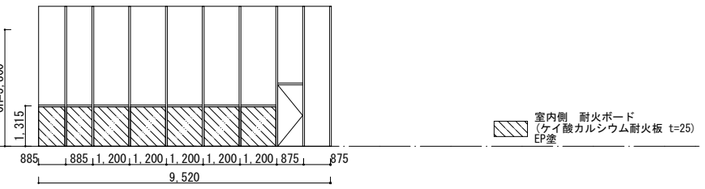
型　　式	アルミ製カーテンウォール	アルミ製カーテンウォール(屋内)
枠　見　込	250	250
枠 － 沓 摺	図示（D-20）	図示（D-23）
硝子・ガラリ	IG Low-e10+A12+P8	P8、耐火パネル部；P6
仕　　上	B-2種 ステンカラー（無目、障子はブラック系とする）	B-2種
金　　物	－	－
備　　考	オペレーター装置（操作部隠蔽式、手動ワンタッチ開放(排煙)）固定網戸、両開き戸（２箇所）；うち非常用電気錠１箇所 衝突防止表示SUS HL 60×10×t1.5+t1（クッション材）両面貼り	片開き戸（１箇所）

記号・数量	CW 2　２階　図書館　1
形状・寸法	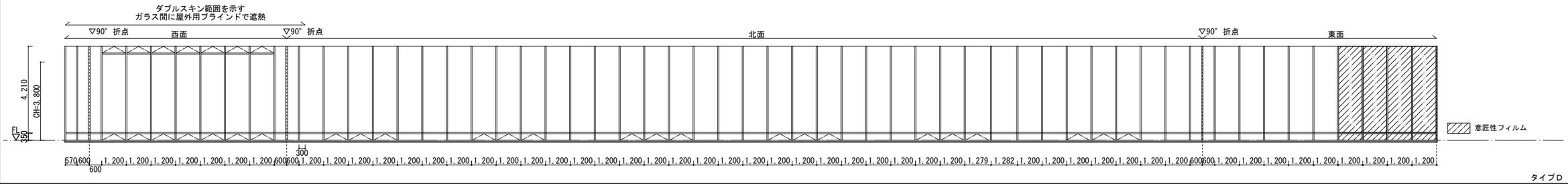
型　　式	アルミ製カーテンウォール
枠　見　込	250
枠 － 沓 摺	図示（D-21）
硝子・ガラリ	IG Low-e10+A12+P8,IG Low-e6+A6+P5（下部換気窓）
仕　　上	B-2種
金　　物	－
備　　考	下部換気窓　25箇所；回転ハンドル操作（ハンドルボックスは指定色焼付　取付け位置FL+1,200、開閉ともハンドル操作による）、内側固定網戸　　西側換気窓　7箇所：上下共電動オペレータ、内側固定網戸

記号・数量	CW 3　２階　図書館　1
形状・寸法	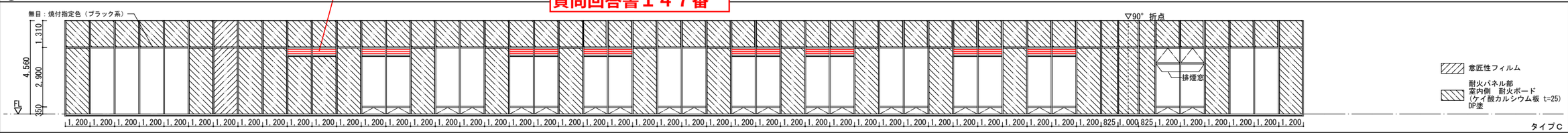
型　　式	アルミ製カーテンウォール(防)
枠　見　込	250
枠 － 沓 摺	図示（D-21）
硝子・ガラリ	IG NP10+A12+Low-e8、IG Low-e6+A6+P5（下部換気窓）、耐火パネル部；P6
仕　　上	B-2種
金　　物	－
備　　考	下部換気窓　22箇所；換気用オペレータ装置（操作部隠蔽式、回転ハンドル操作（ハンドルボックスは指定色焼付　取付け位置FL+1,200）、内側固定網戸 設備チャンバー接続　防虫網

質問回答書１４７番

記号・数量	AW 1　３階　図書館トップサイドライト（排煙窓）２連窓　9	AW 2　３階　図書館トップサイドライト（自然換気）２連窓　10	AW 6　劇場排煙窓　2	AW 7　楽屋前通路トップライト　2	AW 8　１階　市民ギャラリー　2	AW 9　１階　事務室・倉庫(1)　会議室　5
形状・寸法	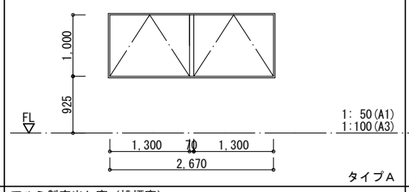	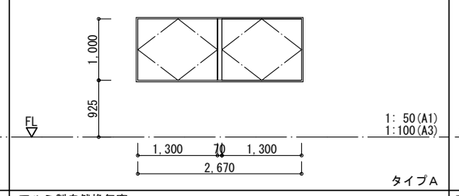	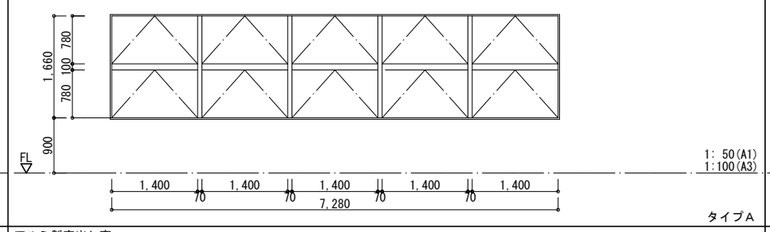	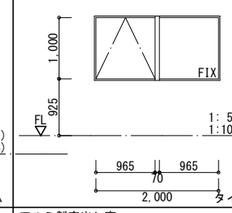	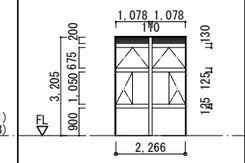	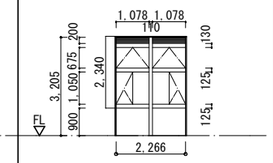
型　　式	アルミ製突出し窓（排煙窓）	アルミ製自然換気窓	アルミ製突出し窓	アルミ製突出し窓	アルミ製窓	アルミ製窓
枠　見　込	70	70	70	70	125	125
枠 － 沓 摺	図示（D-13）	図示（D-13）	図示（D-13）	図示（D-13）	図示（D-11-f,D-11-b）	図示（D-11-a,D-11-b,D-11-d）
硝子・ガラリ	IG P6+A6+P6	IG P6+A6+P6	IG P6+A6+P6	IG P6+A6+P6	IG P6+A6+P6、ガラリⅡ型	IG P6+A6+P6、ガラリⅡ型
仕　　上	B-2種	B-2種	B-2種	B-2種	B-2種	B-2種
金　　物	－	－	－	－	チャンバー接続アングルピース	チャンバー接続アングルピース
備　　考	オペレーター装置（操作部隠蔽、手動ワンタッチ開放（排煙）） 固定網戸	自然換気装置（バランスウェイ同等品） 固定網戸	連動オペレーター装置（操作部隠蔽式、手動ワンタッチ開放）・固定網戸	オペレーター装置（操作部隠蔽式、 手動ワンタッチ開放(排煙)）、固定網戸	オペレーター装置（操作部隠蔽式、 手動ワンタッチ開放(排煙)）、固定網戸	オペレーター装置（操作部隠蔽式、 手動ワンタッチ開放(排煙)）、固定網戸

訂正	月　日				備考

（仮称）有田市地域交流センター設計
徳岡設計・アール企画・Spazio 設計共同企業体

作成 年 月 日	管理技術者 1級建築士登録第209382号			工事名称	設計 NO.	図面 NO.
2015 7 1	徳 岡 浩 二			（仮称）有田市地域交流センター新築工事	2015012	A-077
発行 年 月 日	総合主任照明技術者 1級建築士登録第199925号	担当	製図	図面名称		
	藤 城 義 丈	松岡　志延	松岡　志延	建具表４(別紙11)　1：100 (A1)　1：200 (A3)		